VIVE

CONMUTADORES

Conmutador simple con luz piloto

Conmutador doble sin luz piloto

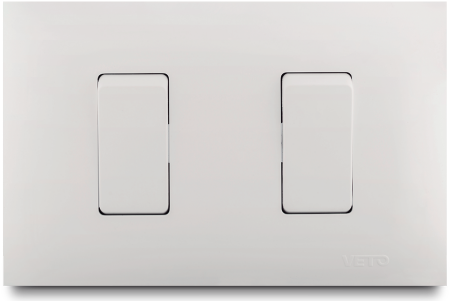

Conmutador triple con luz piloto

Dimensiones

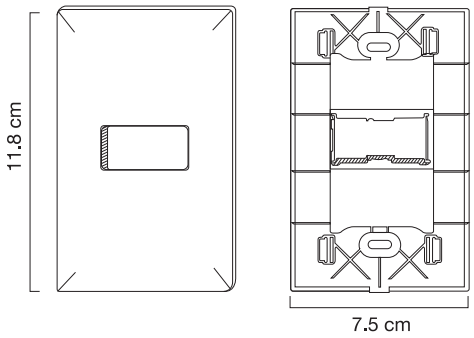

FICHA TÉCNICA:

Conmutadores 10A 125 - 250V~

1.- Campo de Aplicación

Es un dispositivo diseñado para el cambio de ruta del flujo de corriente eléctrica sin detenerla, lo cual en combinación permite el control ON/ OFF de luminarias y circuitos desde dos lugares diferentes, en toda clase circuitos eléctricos con cargas resistivas, inductivas, instalaciones eléctricas residenciales o comerciales. Conocido también como conmutador de 3 vías o alternativo

Es utilizado comúnmente en el encendido y apagado de circuitos de iluminación. Compatible con todo tipo de bombillos, incandescentes, fluorescentes, ahorradores, LEDs, entre otros.

2.- Características Generales

- Diseño rectangular y moderno.
- Placas con y sin luz piloto en color blanco y marfil.
- Luz piloto de neón para la identificación y ubicación del interruptor en zonas obscuras o de baja iluminación.
- Diseño que incluye una Bociola (pieza móvil sujeta por el balancín plástico) que permite el movimiento alternado del mismo para la conexión y desconexión de la corriente.
- Balancín plástico en dos presentaciones sin orificio de mirilla para luz piloto, y con orificio de mirilla para luz piloto.
- Balancín Metálico que incorpora en sus contactos puntos de plata que brinda un excelente contacto y una alta conductividad eléctrica.
- Tornillos para sujeción de cables de alimentación eléctrica, compatibles con destornilladores planos o estrella.
- Conectores tipo bornera que permiten la conexión de cables conductores hasta calibre #12 AWG tanto cable sólido y como cable flexible.

3.- Especificaciones Técnicas

Eléctricas
- Tensión nominal (V_N): 125 / 250V~
- Corriente nominal (I_N): 10A
- Contactos con un punto de Plata.

Mecánicas
- Número de operaciones bajo norma IEC, superior a 40000 operaciones (conexión y desconexión), con carga a corriente nominal (I_N)

4.- Características del Material

Placas:..... Termopolímero de última generación.
Balancín Plástico:..... Termopolímero de última generación.
Base:..... Nylon resistente al fuego hasta 850º C.
Bociola:..... Nylon de alta abrasión resistente al calor hasta 300º C.
Balancín Metálico: .... Fabricado de aleación de cobre al 62%, alta conductividad eléctrica.
Puntos de contacto:... Fabricados de Plata con 0.30 mm de grosor.
Luz Piloto:..... Neón bajo consumo de energía y mayor durabilidad
Terminales Metálicos:..Aleación de cobre al 62%, evita la corrosión, alta conductividad eléctrica.
Tornillos de Sujeción:...Acero Tropicalizado, terminado resistente a la corrosión.

5.- Certificaciones

- Certificado IEC 60669-1
- Certificado Intertek CERTIFICADO RETIE
- Certificado NOM NYCE

VIVE

CONMUTADORES

Diagrama de instalación

Conmutador simple

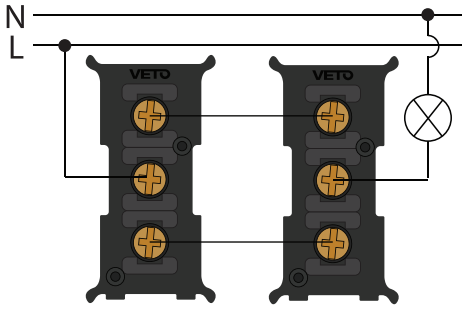

6.- Cuadro de códigos

CÓDIGOS		DESCRIPCIÓN	CARACTERÍSTICAS	
Blanco	Marfil		V	A
VIV13091	VIV13329	Conmutador Simple sin LP	125 - 250V~	10 A
VIV13107	VIV13336	Conmutador Doble sin LP	125 - 250V~	10 A
VIV13114	VIV13343	Conmutador Triple sin LP	125 - 250V~	10 A
VIV13039	VIV13268	Conmutador Simple con LP	125 - 250V~	10 A
VIV13046	VIV13275	Conmutador Doble con LP	125 - 250V~	10 A
VIV13053	VIV13282	Conmutador Triple con LP	125 - 250V~	10 A
VIV13534	VIV13909	Módulo Conmutador con LP	125 - 250V~	10 A
VIV13541	VIV13916	Módulo Conmutador sin LP	125 - 250V~	10 A

Precauciones

- La instalación debe ser realizada por personal calificado
- Utilizar exclusivamente en Interiores

- Riesgo Eléctrico

- Antes de efectuar la instalación, debe cortarse la energía eléctrica de toda la instalación