PLURA SMART

CONMUTADORES

Conmutador simple

Conmutador doble

Conmutador triple

Diagrama de instalación

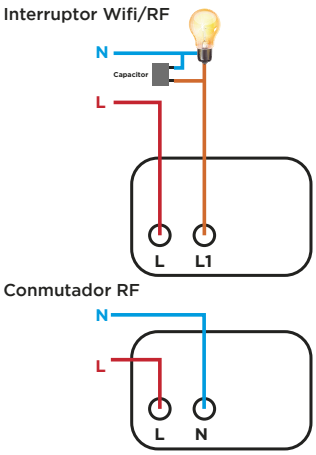

FICHA TÉCNICA:

Conmutador inteligente de radio frecuencia.

1.- Campo de Aplicación

Dispositivo conmutador que se puede acoplar a un interruptor inteligente para controlar manualmente el encendido y apagado de una luminaria desde dos puntos diferentes (control conmutable), también cuenta con la opción de control remoto por medio de una aplicación móvil descargable en App Store y Play Store para encender y apagar las luminarias desde cualquier lugar del mundo.

2.- Características Generales

- Panel de vidrio y modelo elegante en colores blanco y negro.
- Control de estado en tiempo real.
- Permite visualizar en la aplicación si la luminaria esta encendida o apagada.
- Conmutador simple, doble.
- Botón de accionamiento tipo Touch.
- Luz guía LED para poder identificarlo en ambientes oscuros.
- Permite crear escenas personalizadas de acuerdo con los requerimientos del usuario.
- Permite programar horarios de encendido y apagado varios días a la semana.
- Para su correcto funcionamiento el dispositivo necesita ser acoplado a un Interruptor Smart.

3.- Especificaciones Técnicas

Eléctricas

- Tensión Nomina:l (VN): 125/220 V~
- Frecuencia: 50/60 Hz
- Conexión del dispositivo: Requiere alimentación de Fase y Neutro.
- Señal de comunicación: Radio Frecuencia RF.
- Radio frecuencia: 433.92 MHz.
- Rango de cobertura: 50 metros en espacios abiertos.

4.- Características del Material

- Panel frontal: Vidrio Monocristalino.
- Base: Termopolímero de última generación.

5.- Certificaciones

- CE, RoHS

6.- Cuadro de códigos

CÓDIGOS		DESCRIPCIÓN	CARACTERÍSTICAS
Blanco	Negro		V
PLU62235	PLU62242	Conmutador simple	125-220 V~
PLU62259	PLU62266	Conmutador doble	125-220 V~
PLU62358	PLU62365	Conmutador triple	125-220 V~

Precauciones

- La instalación debe ser realizada por personal calificado
- Utilizar exclusivamente en Interiores

- Riesgo Eléctrico

- Antes de efectuar la instalación, debe cortarse la energía eléctrica de toda la instalación